Coda maxi K1, anthracite grey

406251520

NORDESIGN

Tekniske data
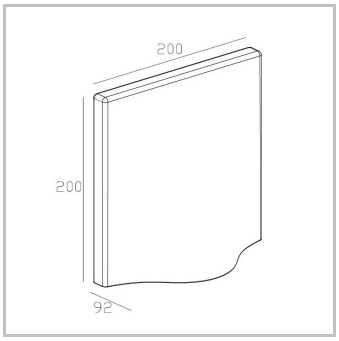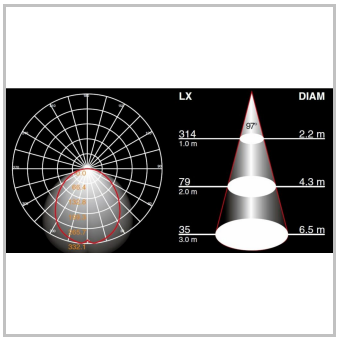
Artikkelnummer	406251520
GTIN	7070952100069
Beskyttelsesklasse	I
IP	54
Høyde	20
Bredde	20
Dybde	9.2
Nettovekt	1.65
Kartongstørrelse	4
Farge produkt/base	Antrasitt
Farge optikk/skjerm	Hvit
Materiale produkt/base	Aluminium
Materiale optikk/skjerm	Glass
Driftsspenning	200-240V AC
AC/DC	AC
Min. frekvens (Hz)	50
Maks. frekvens (Hz)	60
Dimbar	Ikke dimbar
Power Factor (full load)	0.88
Antall lyskilder/moduler	1
Lyskilde	15w Cree LED, 3000K - 800lm/CRI>81
Lyskilde	Cree
Lysfarge (K)	3000
CRI >	82
Strålevinkel	98
Forbruk (system) (W)	15
Effektivitet (system) (lm/w)	53