Simoca, galvanisert/hvit

218743506

NORDESIGN

Tekniske data
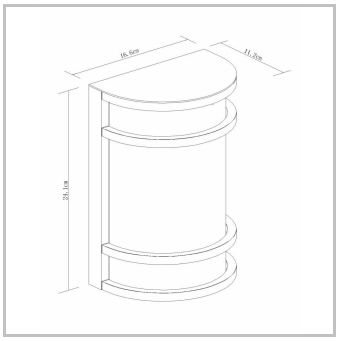
Artikkelnummer	218743506
GTIN	7070952018074
Beskyttelsesklasse	I
IP	44
Høyde	24.1
Bredde	16.6
Dybde	11.2
Nettovekt	1.35
Kartongstørrelse	6
Farge produkt/base	Galvanisert stål
Farge optikk/skjerm	Transparent
Materiale produkt/base	Galvanisert stål
Materiale optikk/skjerm	Polykarbonat
Driftsspenning	220-240V AC
AC/DC	AC
Min. frekvens (Hz)	50
Maks. frekvens (Hz)	60
Dimbar	Fase avsnitt
Sokkel 1, lyskilde	E27
Sokkel 1, maks (W)	60
Lyskilde	1x60w E27 - ekskl.