Global Trac Pro T-feed (I/R), traffic white (RAL9016)

XTS-40-3

Tekniske data
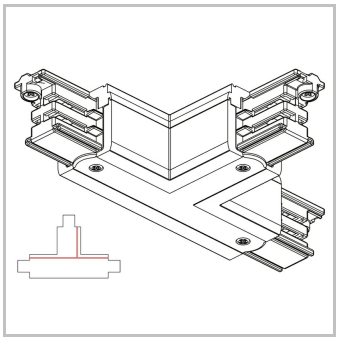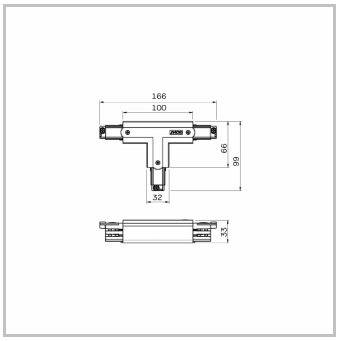
Artikkelnummer	XTS-40-3
GTIN	6410014507404
Beskyttelsesklasse	I
IP	20
Høyde	3.3
Bredde	10
Dybde	6.6
Kartongstørrelse	25
Driftsspenning	220-240V AC