Stripe Trim 350 PS, pure white (PHASE CUT dimmable)

511352406

Tekniske data
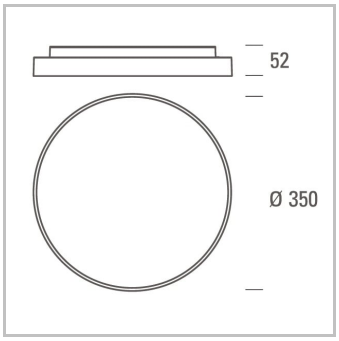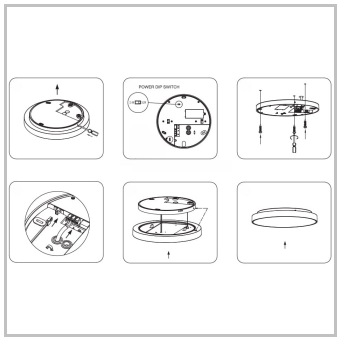
Artikkelnummer	511352406
GTIN	7070952117906
Beskyttelsesklasse	II
IK	10
IP	54
Høyde	5.2
Bredde	35
Dybde	35
Nettovekt	2.6
Kartongstørrelse	10
Tilkoblingstype	Push terminal
Gjennomgående kobling	Ja
Farge produkt/base	Hvit
Farge optikk/skjerm	Hvit
Materiale produkt/base	Aluminium / PC
Materiale optikk/skjerm	Polykarbonat
Driftsspenning	220-240V AC
AC/DC	AC
Min. frekvens (Hz)	50
Maks. frekvens (Hz)	60
Antall pr 16A B	90
Antall pr 16A C	90
Dimbar	Fase avsnitt
Power Factor (full load)	0.9
Antall lyskilder/moduler	1
Lyskilde	24W/32W EPISTAR LED, 3000K - 2400/3200lm - CRI>80
Lyskilde	Epistar
Lysfarge (K)	3000
CRI >	80
Strålevinkel	110
Forbruk (system) (W)	32
Effektivitet (system) (lm/w)	100
SDCM / MacAdam (	5