Neon strip 1217 SB Straight connector

AS-NMS1217MX0-FL

Tekniske data
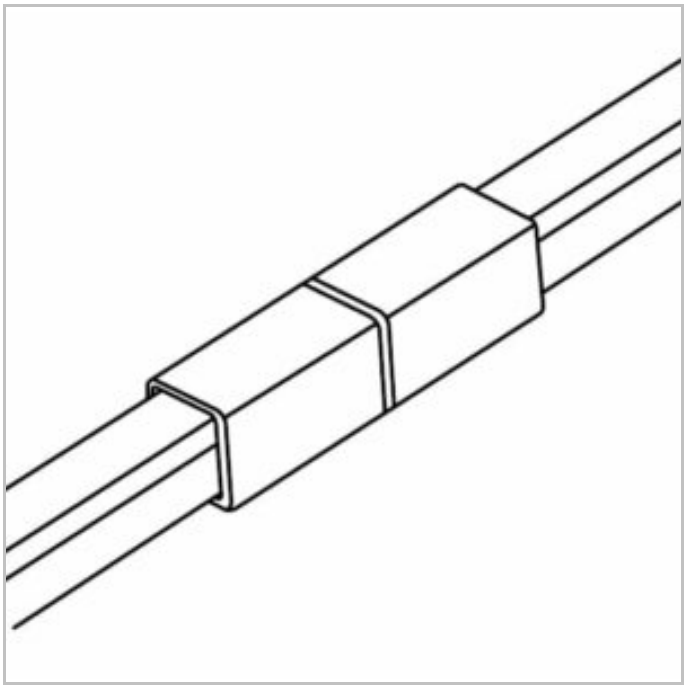
Artikkelnummer	AS-NMS1217MX0-FL
GTIN	7070952122849
Beskyttelsesklasse	III
IP	67
Driftsspenning	24V DC