NORDESIGN

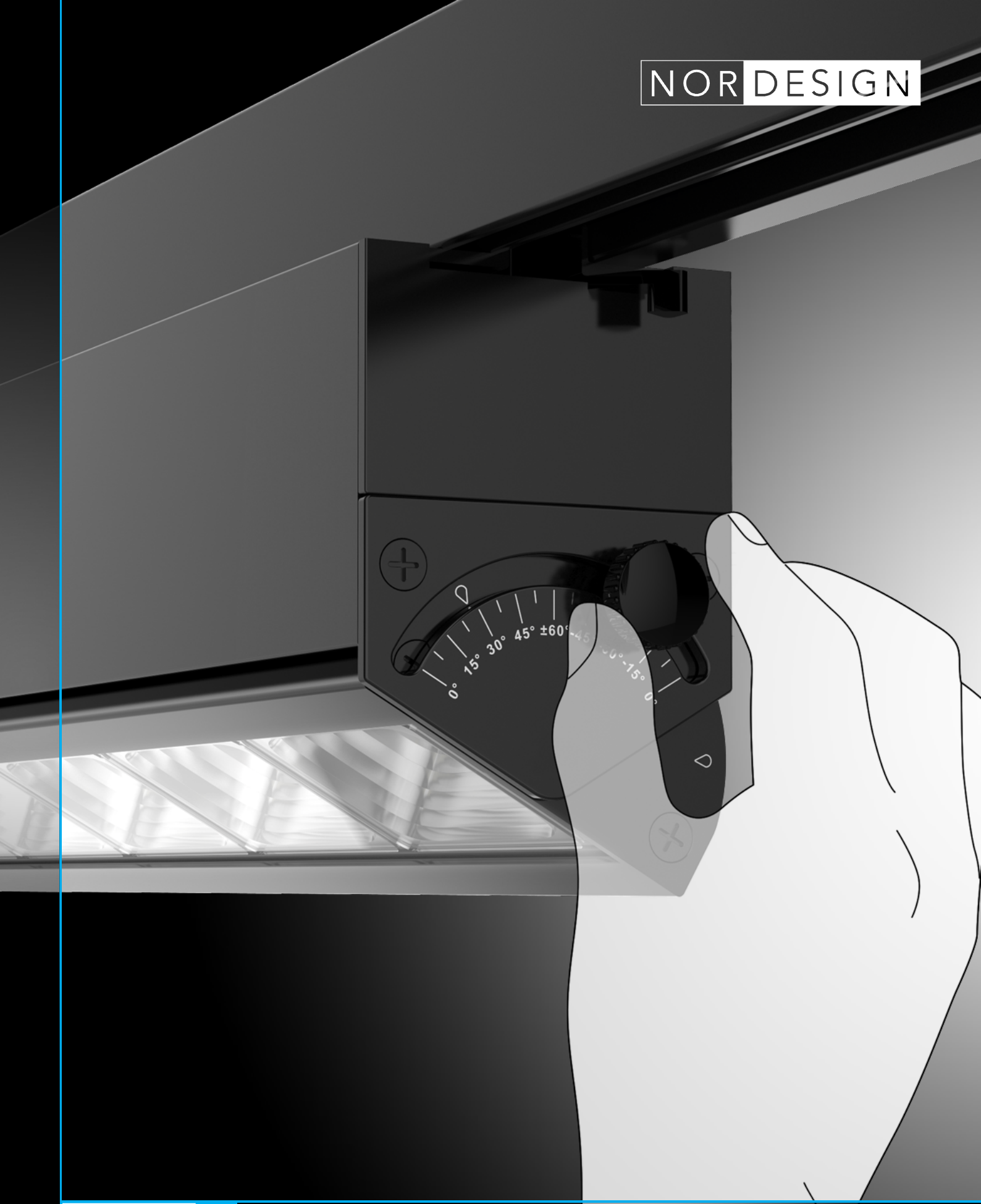

Teknisk

BRICK LINEAR

Brick Linear

Rektangulært design

Brick Linear-serien leveres i 2 forskjellige størrelser, hvor samme fasong gjenngår. Dette gjør det enklere å kombinere ulike størrelser, men ivareta samme stil. Velg mellom 3000K og 4000K.

Spesialdesignet optikk, gir et rektangulært lys uten mørke felter. Tiltbar 60°

Leveres som 30W og 60W - i fargene hvit og sort.

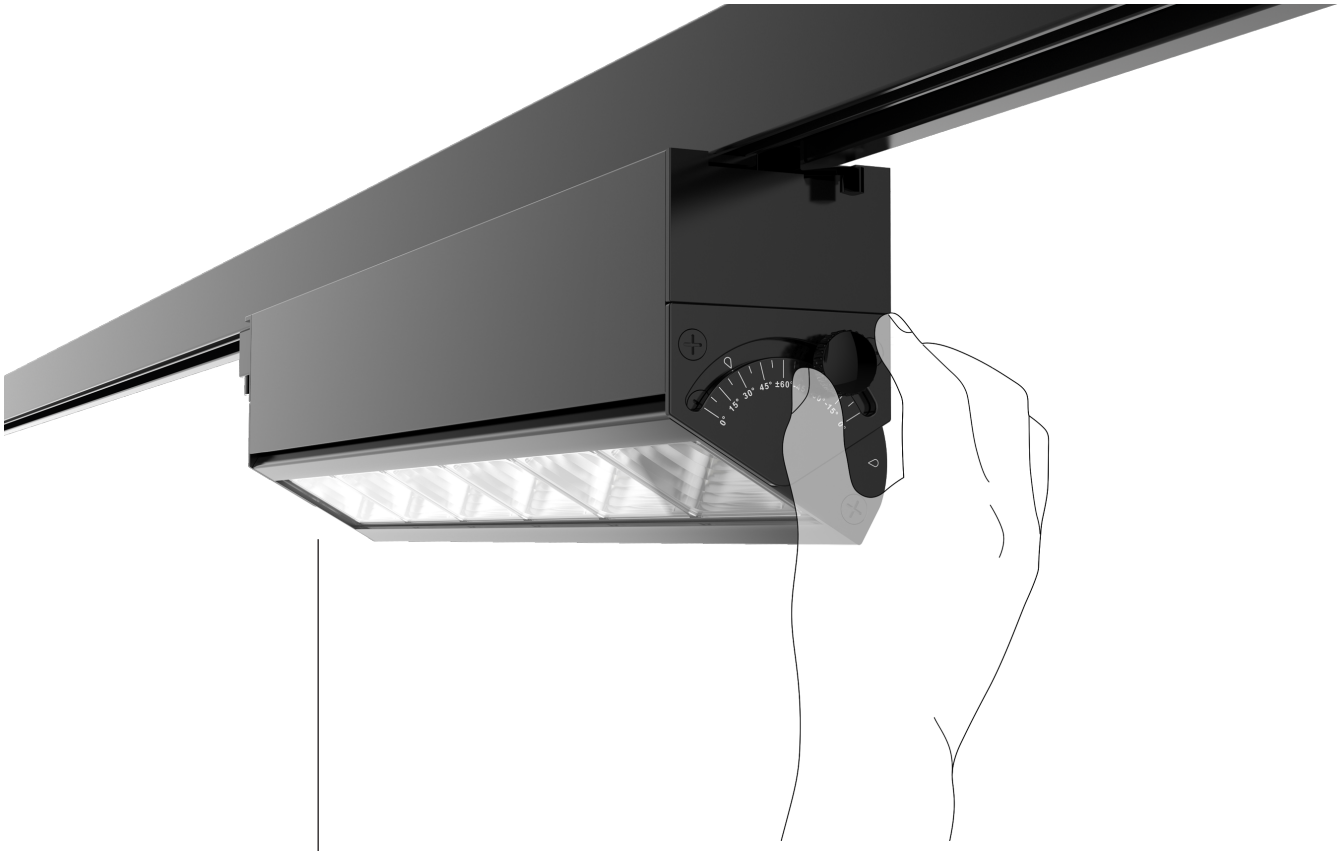
90° spredning
60° tilt

Typiske bruksområder

Dagligvare forretninger, butikker, museum, varehus, offentlige bygg, kontor, korridorer.

Brick Linear - 30W

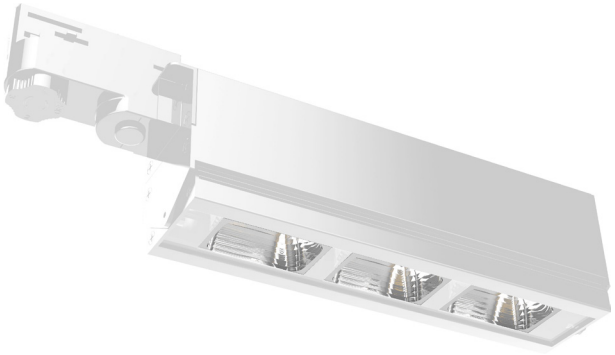

Ikke dimbar

Art. nr.	El. nr.	Farge	Watt	Kelvin	Lumen	CRI	IP	GR.	Tilt
162302706	3259213	□ Hvit	30	3000	2910	>90	20	90°	60°
162302705	3259212	■ Sort							

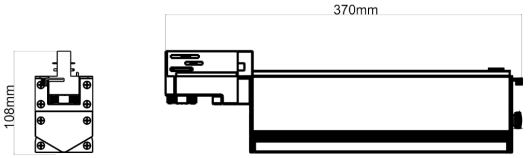

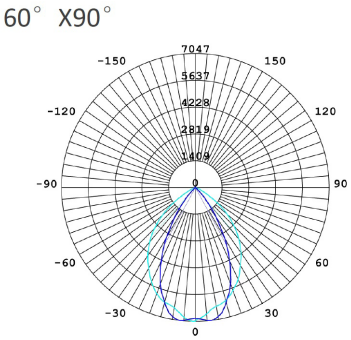

Brick Linear - 60W

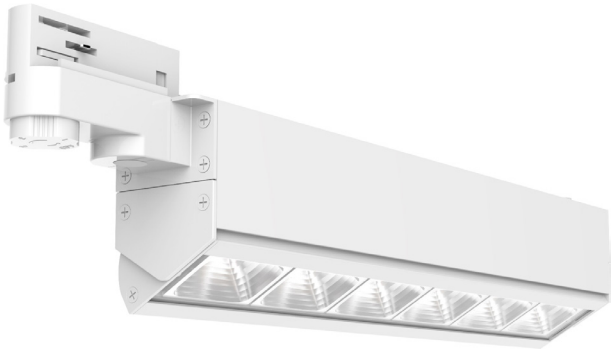

Ikke dimbar

Art. nr.	El. nr.	Farge	Watt	Kelvin	Lumen	CRI	IP	GR.	Tilt
162305506	3259215	□ Hvit	60	3000	5820	>90	20	90°	60°
162305505	3259214	■ Sort							
162405506	3259216	□ Hvit	60	4000	6340	>90	20	90°	60°

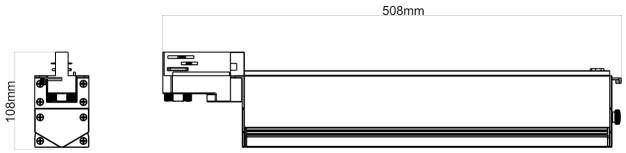

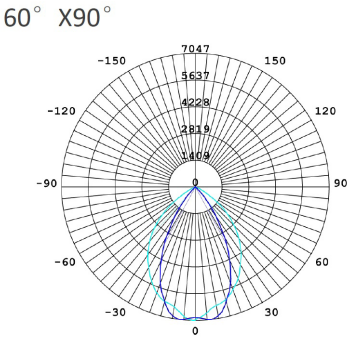

GLOBAL TRAC PRO - SKINNER

UTENPÅLIGGENDE SKINNE

Global Trac Pro XTS - 1m

H: 3,25 B: 100,0 D: 3,15

Art. nr. XTS-4100-2 (SORT)
Art. nr. XTS-4100-3 (HVIT)

Global Trac Pro XTS - 2m

H: 3,25 B: 200,0 D: 3,15

Art. nr. XTS-4200-2 (SORT)
Art. nr. XTS-4200-3 (HVIT)

Global Trac Pro XTS - 3m

H: 3,25 B: 300,0 D: 3,15

Art. nr. XTS-4300-2 (SORT)
Art. nr. XTS-4300-3 (HVIT)

Global Trac Pro XTS - 4m

H: 3,25 B: 400,0 D: 3,15

Art. nr. XTS-4400-2 (SORT)
Art. nr. XTS-4400-3 (HVIT)

INNFELLBAR SKINNE

Global Trac Pro XTSF - 1M

H: 3,25 B: 100,0 D: 3,15

Art. nr. XTSF-4100-2 (SORT)
Art. nr. XTSF-4100-3 (HVIT)

Global Trac Pro XTSF - 2M

H: 3,25 B: 200,0 D: 3,15

Art. nr. XTSF-4200-2 (SORT)
Art. nr. XTSF-4200-3 (HVIT)

Global Trac Pro XTSF - 3M

H: 3,25 B: 300,0 D: 3,15

Art. nr. XTSF-4300-2 (SORT)
Art. nr. XTSF-4300-3 (HVIT)

Global Trac Pro XTSF - 4M

H: 3,25 B: 400,0 D: 3,15

Art. nr. XTSF-4400-2 (SORT)
Art. nr. XTSF-4400-3 (HVIT)

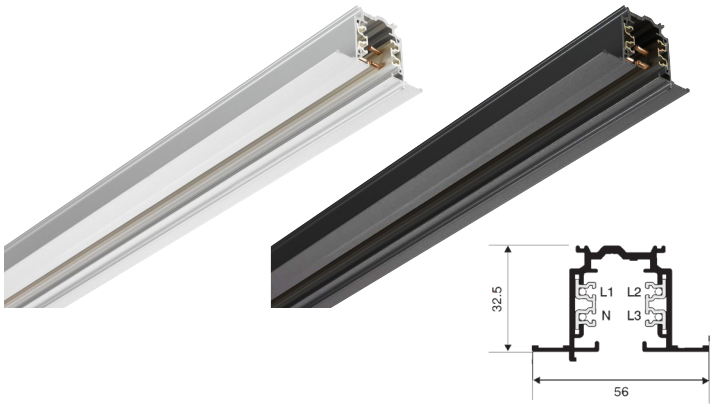

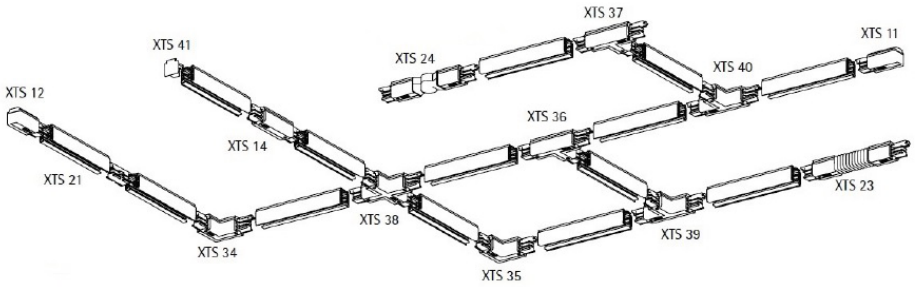

Bruk av L- og T-tilbehør
Rød linje angir polaritetskammen.

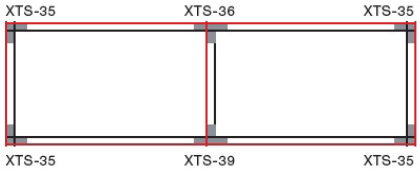

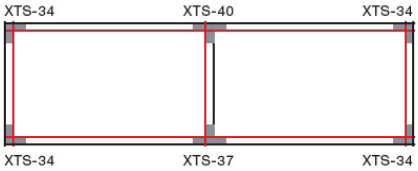

Illustrasjoner er sett fra bakkenivå.

Tilkoblingsenheter
Strømtilkoblingsmuligheter i alle kontakter bortsett fra XTS-21, XTS-23 og XTS-24. Alle anvendte materialer er halogenfrie og VO-selvslukkende.

GLOBAL TRAC PRO - DELER

Global Trac Pro End Feed (R) - Right

Art. nr. XTS-11-2 (SORT)
Art. nr. XTS-11-3 (HVIT)

Global Trac Pro End Feed (L) - Left

Art. nr. XTS-12-2 (SORT)
Art. nr. XTS-12-3 (HVIT)

Global Trac Pro L-Feed (I) - Inside

Art. nr. XTS-34-2 (SORT)
Art. nr. XTS-34-3 (HVIT)

Global Trac Pro L-Feed (O) - Outside

Art. nr. XTS-35-2 (SORT)
Art. nr. XTS-35-3 (HVIT)

Global Trac Pro T-Feed (O/R) - Outside/Right

Art. nr. XTS-36-2 (SORT)
Art. nr. XTS-36-3 (HVIT)

Global Trac Pro L-Feed (O/L) - Outside/Left

Art. nr. XTS-39-2 (SORT)
Art. nr. XTS-39-3 (HVIT)

Global Trac Pro T-Feed (I/R) - Inside/Right

Art. nr. XTS-40-2 (SORT)
Art. nr. XTS-40-3 (HVIT)

Global Trac Pro L-Feed (I/L) - Inside/Left

Art. nr. XTS-37-2 (SORT)
Art. nr. XTS-37-3 (HVIT)

GLOBAL TRAC PRO - DELER

Global Trac Pro Middle Feed

Art. nr. XTS-14-2 (SORT)
Art. nr. XTS-14-3 (HVIT)

Global Trac Pro Straight Connector

Art. nr. XTS-21-2 (SORT)
Art. nr. XTS-21-3 (HVIT)

Global Trac Pro Flexible Corner Connector

Art. nr. XTS-23-2 (SORT)
Art. nr. XTS-23-3 (HVIT)

Global Trac Pro Adjustable Corner Connector

Art. nr. XTS-24-2 (SORT)
Art. nr. XTS-24-3 (HVIT)

Global Trac Pro X-Feed

Art. nr. XTS-38-2 (SORT)
Art. nr. XTS-38-3 (HVIT)

Global Trac Pro End Cap

Art. nr. XTS-41-2 (SORT)
Art. nr. XTS-41-3 (HVIT)

Global Trac Pro Multi Adapter

Art. nr. XTSA-68-2 (SORT)
Art. nr. XTSA-68-3 (HVIT)

Global Trac Pro Nipple - For XTSA 68-2/3

Art. nr. GA-510-2 (SORT)
Art. nr. GA-510-3 (HVIT)

Global Trac Pro Bending Tool - For Power Wires

Art. nr. XTSV-12

GLOBAL TRAC PRO - DELER

Global Trac Pro Wire Suspension Kit

Art. nr. SPW-11SK-2-3M (SORT)
Art. nr. SPW-11SK-3-3M (HVIT)

Global Trac Pro Schuko Adapter

Art. nr. XTSA-67S-3

Global Trac Pro Fast Mounting ”Click” - Steel

Art. nr. SKB-10-1

Global Trac Pro Suspension Clamp - For Track Connecti-on

Art. nr. SKB-18-2 (SORT)
Art. nr. SKB-18-3 (HVIT)

Global Trac Pro Track Mounting Clip for T-bar

Art. nr. SKB-11T-2 (SORT)
Art. nr. SKB-11T-3 (HVIT)

Global Trac Pro Cover Strip 3000mm

Art. nr. XTSP-11-2 (SORT)
Art. nr. XTSP-11-3 (HVIT)

Global Trac Pro Cover Plate - For XTS 11-14

Art. nr. XTSF-10-2 (SORT)
Art. nr. XTSF-10-3 (HVIT)

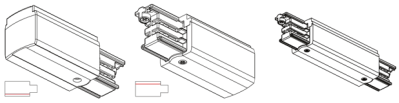

Global Trac Pro Cover Plate - For XTS 34-40

Art. nr. XTSF-30-2 (SORT)
Art. nr. XTSF-30-3 (HVIT)

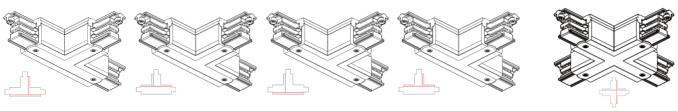

NORDESIGN

Hovedkontor, lager og showroom Trondheim
Granåsvegen 7, 7069 TRONDHEIM

Showroom Bergen
Hagerupsvei 99, 5067 BERGEN

Showroom Oslo
Drammensveien 130A4, 0277 OSLO

TLF: 73 84 95 50 / WWW.NORDESIGN.NO

Miljøfyrtårn®